Pořadí signálů v regulátoru tahu a centrálním řídícím členu v režimu - BRZDA - EDB - řada 162, 163

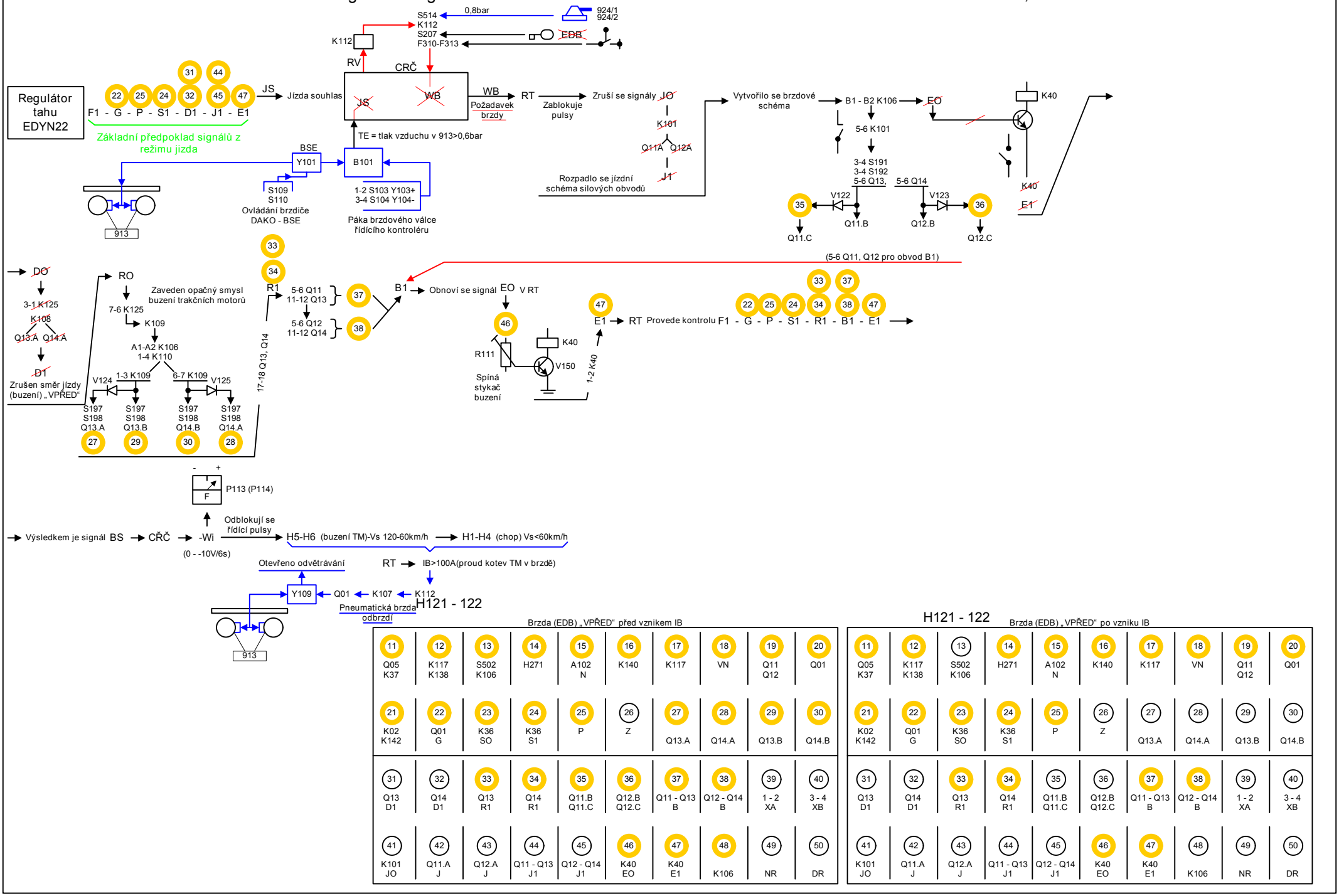

11 Q05 K37	12 K117 K138	13 S502 K106	14 H271	15 A102 N	16 K140	17 K117	18 VN	19 Q11 Q12	20 Q01
21 K02 K142	22 Q01 G	23 K36 SO	24 K36 S1	25 P	26 Z	27 Q13.A	28 Q14.A	29 Q13.B	30 Q14.B
31 Q13 D1	32 Q14 D1	33 Q13 R1	34 Q14 R1	35 Q11.B Q11.C	36 Q12.B Q12.C	37 Q11 - Q13 B	38 Q12 - Q14 B	39 1 - 2 XA	40 3 - 4 XB
41 K101 JO	42 Q11.A J	43 Q12.A J	44 Q11 - Q13 J1	45 Q12 - Q14 J1	46 K40 EO	47 K40 E1	48 K106	49 NR	50 DR

H121 - 122

11 Q05 K37	12 K117 K138	13 S502 K106	14 H271	15 A102 N	16 K140	17 K117	18 VN	19 Q11 Q12	20 Q01
21 K02 K142	22 Q01 G	23 K36 SO	24 K36 S1	25 P	26 Z	27 Q13.A	28 Q14.A	29 Q13.B	30 Q14.B
31 Q13 D1	32 Q14 D1	33 Q13 R1	34 Q14 R1	35 Q11.B Q11.C	36 Q12.B Q12.C	37 Q11 - Q13 B	38 Q12 - Q14 B	39 1 - 2 XA	40 3 - 4 XB
41 K101 JO	42 Q11.A J	43 Q12.A J	44 Q11 - Q13 J1	45 Q12 - Q14 J1	46 K40 EO	47 K40 E1	48 K106	49 NR	50 DR