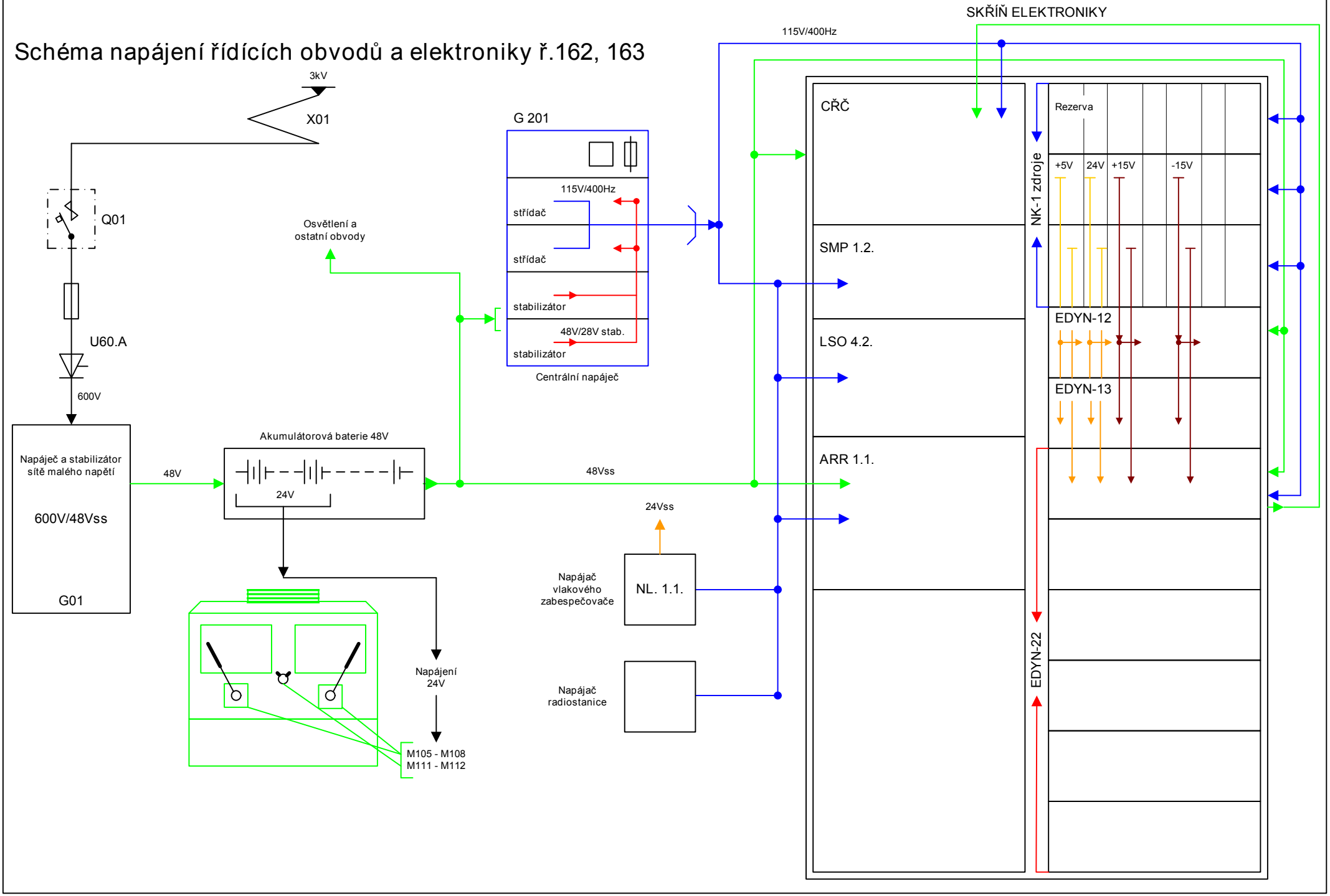Schéma napájení řídících obvodů a elektroniky ř.162, 163